PETROBRAS	**FOLHA DE DADOS**	Nº:	**FD-4300.59-5420-200-BMJ-001**
	CLIENTE: **TP/DDT/DTSSPCO/UO-SPPCO/CO/N**		FOLHA: **1** de **7**
	PROGRAMA: **SISTEMA E COMBATE A INCÊNDIO**		
	ÁREA: **TERMINAL DE BRASILIA**		**IN-4300-12-043**
	TÍTULO: **COLUNA DE HIDRANTE**		**TP/DDT/ENGDT/IMP**
			INTERNA

FIRMA PROJETISTA: **BONIFÁCIO MONTAGENS INDUSTRIAIS LTDA**
CONTRATO N°: 7000.0123320.23.2
RESPONSÉVEL TÉCNICO: CLAUDIO A. GONZAGA
CREA: **5061197629/D-SP**

ÍNDICE DE REVISÕES

REV.	DESCRIÇÃO E/OU FOLHAS ATINGIDAS
A	EMISSÃO ORIGINAL

	REV. A	REV. B	REV. C	REV. D	REV. E	REV. F
DATA	22/11/2023					
EXECUÇÃO	RPFISTER					
VERIFICAÇÃO	AMAZIEIRO					
APROVAÇÃO	GSANTOS					

DE ACORDO COM A DI-1PBR-00337, AS INFORMAÇÕES DESTE DOCUMENTO SÃO PROPRIEDADE DA PETROBRAS, SENDO PROIBIDA A UTILIZAÇÃO FORA DA ÁREA DE SUA FINALIDADE
FORA DA SUA FINALIDADE. FORMULÁRIO PADRONIZADO PELA NORMA PETROBRAS N-381-REV.M.

1	CÓDIGO/MODELO	N-111 REV.G - COLUNA DE HIDRANTE INDUSTRIAL - TIPO V						
2	ITEM:	A DEFINIR						
3	QUANT.	11 CJ						
4	SAÍDAS	02						
5	TIPO	HORIZONTAL						
6	SERVIÇO	COMBATE A INCÊNDIOS - ESPUMA						
	DADOS DE OPERAÇÃO CONJUNTO							
7	FLUIDO	SOLUÇÃO DE ESPUMA						
8	TEMP. DE PROJETO	60 ºC						
9	TEMP. MAX. AMBIENTE	45 ºC						
10	TEMP. MÍN. AMBIENTE	5 ºC						
11	PRESSÃO MAX. DE OPERAÇÃO	1400	KPA	14,5	KGF/CM²			
12	PRESSÃO DE TESTES VEDAÇÃO	1724	KPA	17,5	KGF/CM²			
13	PRESSÃO TESTE HIDROSTÁTICO	2800	KPA	29	KGF/CM²			
	DADOS DE PROJETO							
14	CÓDIGO DE APLICAÇÃO	N-1203						
15	EDIÇÃO/ADENDA	REV. G						
16	PRESSÃO DE PROJETO	MÍN. 710	KPA	MÍN. 7,00	KGF/CM²			
17	VAZÃO DE PROJETO	MÍN. 60			M3/H			

ITEM	QTD	***DESCRIÇÃO HIDRANTE TIPO V***
1	**01**	TUBO AÇO CARBONO API 5L GR. B, ANSI B36.10, SCH40, SEM COSTURA, Ø 4" - PADRÃO PETROBRÁS N-76 E PADRONIZAÇÃO BH
2	**02**	CAP DE AÇO CARBONO ASTM A234, GR. WPB, ANSI/ASME B16.9, SCH40 Ø 4" - PADRÃO PETROBRÁS N-76 E PADRONIZAÇÃO BH
3	**02**	TUBO AÇO CARBONO API 5L GR. B, ANSI B36.10, SCH80, SEM COSTURA, Ø 2½" EXTREMIDADE ROSCADA Ø2½" NPT- PADRÃO PETROBRÁS N-76E PADRONIZAÇÃO BH
4	**01**	TE ASTM A234, GR. WPB, ANSI/ASME B16.9, SCH40 Ø 6" - PADRÃO PETROBRÁS N-76 E PADRONIZAÇÃO BH
5	**02**	VÁLVULA ALGULAR, TIPO CRANE, PARA HIDRANTE Ø 2½" X 90°, BRONZE ASTM B62, OBTURADOR E SEDE DE BRONZE ASTM B62, ROSCA MACHO DE SAÍDA NFPA 1963, 2,5-7,5 NH, ROSCA INTERNA DE ENTRADA NPT, MSS SP-80.
6	**02**	ADAPTADOR DE LATÃO FORJADO ROSCA FEMEA NFPA 1963, Ø 2½" - 7,5 NH PARA ENGATE RÁPIDO "STORZ" Ø2½" COM TAMPÃO DE LATÃO FORJADO ENGATE RÁPIDO "STORZ" Ø 2½" COM CORRENTE

1	CÓDIGO/MODELO	N-111 REV.G - COLUNA DE HIDRANTE INDUSTRIAL - TIPO II						
2	ITEM:	A DEFINIR						
3	QUANT.	15 CJ						
4	SAÍDAS	04						
5	TIPO	VERTICAL						
6	SERVIÇO	COMBATE A INCÊNDIOS - ESPUMA						
DADOS DE OPERAÇÃO CONJUNTO								
7	FLUIDO	ÁGUA DOCE						
8	TEMP. DE PROJETO	60 ºC						
9	TEMP. MAX. AMBIENTE	45 ºC						
10	TEMP. MÍN. AMBIENTE	5 ºC						
11	PRESSÃO MAX. DE OPERAÇÃO	1400	KPA	14,5	KGF/CM²			
12	PRESSÃO DE TESTES VEDAÇÃO	1724	KPA	17,5	KGF/CM²			
13	PRESSÃO TESTE HIDROSTÁTICO	2800	KPA	29	KGF/CM²			
DADOS DE PROJETO								
14	CÓDIGO DE APLICAÇÃO	N-1203						
15	EDIÇÃO/ADENDA	REV. G						
16	PRESSÃO DE PROJETO	MÍN. 710	KPA	MÍN. 7,00	KGF/CM²			
17	VAZÃO DE PROJETO	MÍN. 60			M3/H			

ITEM	QTD	***DESCRIÇÃO HIDRANTE TIPO II***
1	**01**	TUBO AÇO CARBONO API 5L GR. B, ANSI B36.10, SCH40, SEM COSTURA, Ø 6" - PADRÃO PETROBRÁS N-76 E PADRONIZAÇÃO BH
2	**01**	CAP DE AÇO CARBONO ASTM A234, GR. WPB, ANSI/ASME B16.9, SCH40 Ø 6" - PADRÃO PETROBRÁS N-76 E PADRONIZAÇÃO BH
3	**04**	TUBO AÇO CARBONO API 5L GR. B, ANSI B36.10, SCH80, SEM COSTURA, Ø 2½" EXTREMIDADE ROSCADA Ø2½" NPT- PADRÃO PETROBRÁS N-76E PADRONIZAÇÃO BH
4	**04**	VÁLVULA ALGULAR, TIPO CRANE, PARA HIDRANTE Ø 2½" X 90°, BRONZE ASTM B62, OBTURADOR E SEDE DE BRONZE ASTM B62, ROSCA MACHO DE SAÍDA NFPA 1963, 2,5-7,5 NH, ROSCA INTERNA DE ENTRADA NPT, MSS SP-80.
5	**04**	ADAPTADOR DE LATÃO FORJADO ROSCA FEMEA NFPA 1963, Ø 2½" - 7,5 NH PARA ENGATE RÁPIDO "STORZ" Ø2½" COM TAMPÃO DE LATÃO FORJADO ENGATE RÁPIDO "STORZ" Ø 2½" COM CORRENTE

1	CÓDIGO/MODELO	N-111 REV.G - COLUNA DE HIDRANTE INDUSTRIAL - TIPO IV						
2	ITEM:	H-24						
3	QUANT.	05 CJ - CANCELADO CONFORME REUNIÃO DO DIA 22/08/2023						
4	SAÍDAS	04 + 01 CANHÃO (4")						
5	TIPO	VERTICAL						
4	SERVIÇO	COMBATE A INCÊNDIOS - ESPUMA						
DADOS DE OPERAÇÃO CONJUNTO								
5	FLUIDO	ÁGUA DOCE						
6	TEMP. DE PROJETO	60 ºC						
7	TEMP. MAX. AMBIENTE	45 ºC						
8	TEMP. MÍN. AMBIENTE	5 ºC						
9	PRESSÃO MAX. DE OPERAÇÃO	1400	KPA	14,5	KGF/CM²			
10	PRESSÃO DE TESTES VEDAÇÃO	1724	KPA	17,5	KGF/CM²			
11	PRESSÃO TESTE HIDROSTÁTICO	2800	KPA	29	KGF/CM²			
DADOS DE PROJETO								
12	CÓDIGO DE APLICAÇÃO	N-1203						
13	EDIÇÃO/ADENDA	REV. G						
14	PRESSÃO DE PROJETO	MÍN. 710	KPA	MÍN. 7,00	KGF/CM²			
15	VAZÃO DE PROJETO	MÍN. 60			M3/H			

ITEM	QTD	***DESCRIÇÃO HIDRANTE TIPO IV***
1	**01**	TUBO AÇO CARBONO API 5L GR. B, ANSI B36.10, SCH40, SEM COSTURA, Ø 6" - PADRÃO PETROBRÁS N-76 E PADRONIZAÇÃO BH
2	**04**	TUBO AÇO CARBONO API 5L GR. B, ANSI B36.10, SCH80, SEM COSTURA, Ø 2½" EXTREMIDADE ROSCADA Ø2½" NPT- PADRÃO PETROBRÁS N-76E PADRONIZAÇÃO BH
3	**04**	VÁLVULA ALGULAR, TIPO CRANE, PARA HIDRANTE Ø 2½"X90°, BRONZE ASTM B62, OBTURADOR E SEDE DE BRONZE ASTM B62, ROSCA MACHO DE SAÍDA NFPA 1963, 2,5-7,5 NH, ROSCA INTERNA DE ENTRADA NPT, MSS SP-80.
4	**04**	ADAPTADOR DE LATÃO FORJADO ROSCA FEMEA NFPA 1963, Ø 2½" - 7,5 NH PARA ENGATE RÁPIDO "STORZ" Ø2½" COM TAMPÃO DE LATÃO FORJADO ENGATE RÁPIDO "STORZ" Ø 2½" COM CORRENTE
5	**01**	REDUÇÃO CONCENTRICA ASTM A234, GR. WPB, ANSI/ASME B16.9, SCH40 Ø 6" X 4" - PADRÃO PETROBRÁS N-76 E PADRONIZAÇÃO BH
6	**01**	VÁLVULA ON/OFF – CANHÃO MONITOR CONFORME - FD-4300.59-5420-260-BMJ-003
7	**01**	FLANGE TIPO "WELDING NECK" CLASSE 150# AÇO CARBONO FORJADO ASTM A105, FURAÇÃO ASME B16.5, FACE COM RESSALTO (RF) RANHURA CONCÊNTRICA MSS SP6 Ø 4".
8	**01**	CANHÃO MONITOR AUTO OSCILÁTORIO CONFORME - FD-4300.59-5420-940-BMJ-001

COLUNA DE HIDRANTE TIPO V

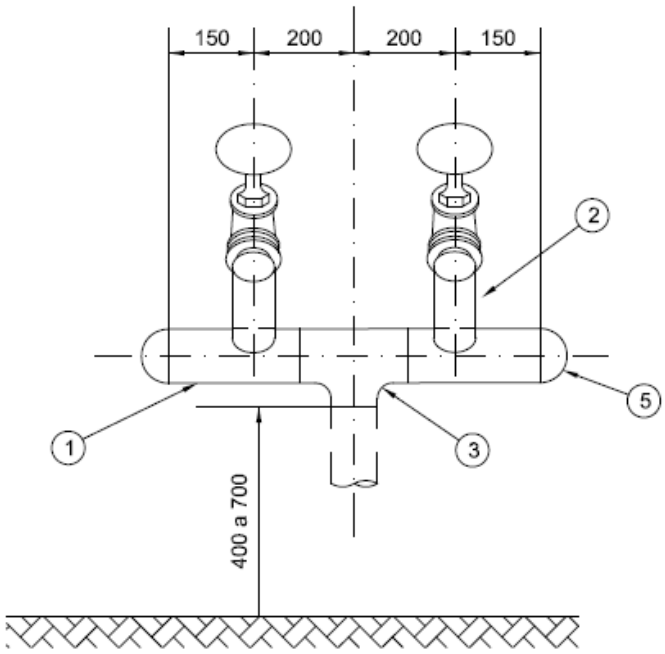

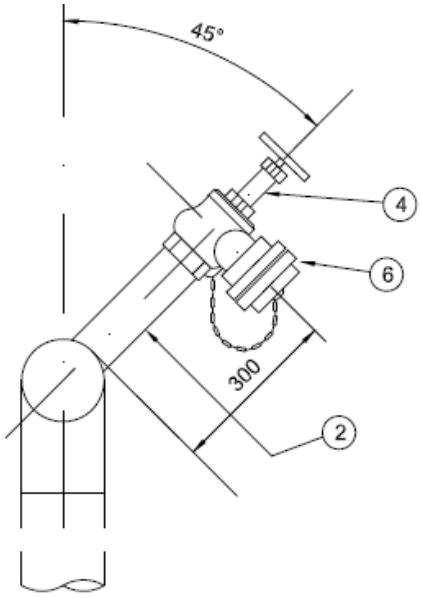

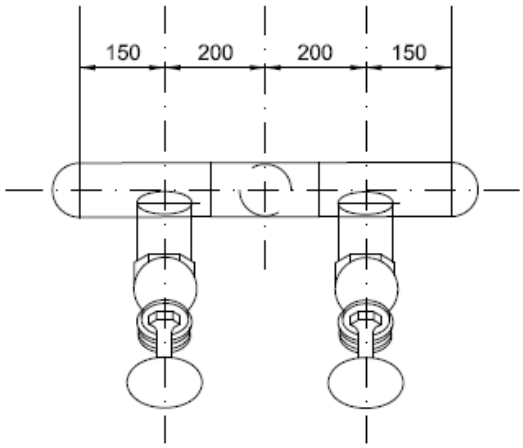

DIMENSÕES EM MILÍMETRO EXCETO ONDE INDICADO
TOLERÂNCIA-ÂNGULOS ± 5ª / DIMENSÕES ±5mm
DESENHO ILUSTRATIVO - DIMENSÕES BÁSICAS PARA REFERÊNCIA
DIMENSIONAMENTO FINAL - PELO FORNECEDOR DO EQUIPAMENTO

COLUNA DE HIDRANTE TIPO II

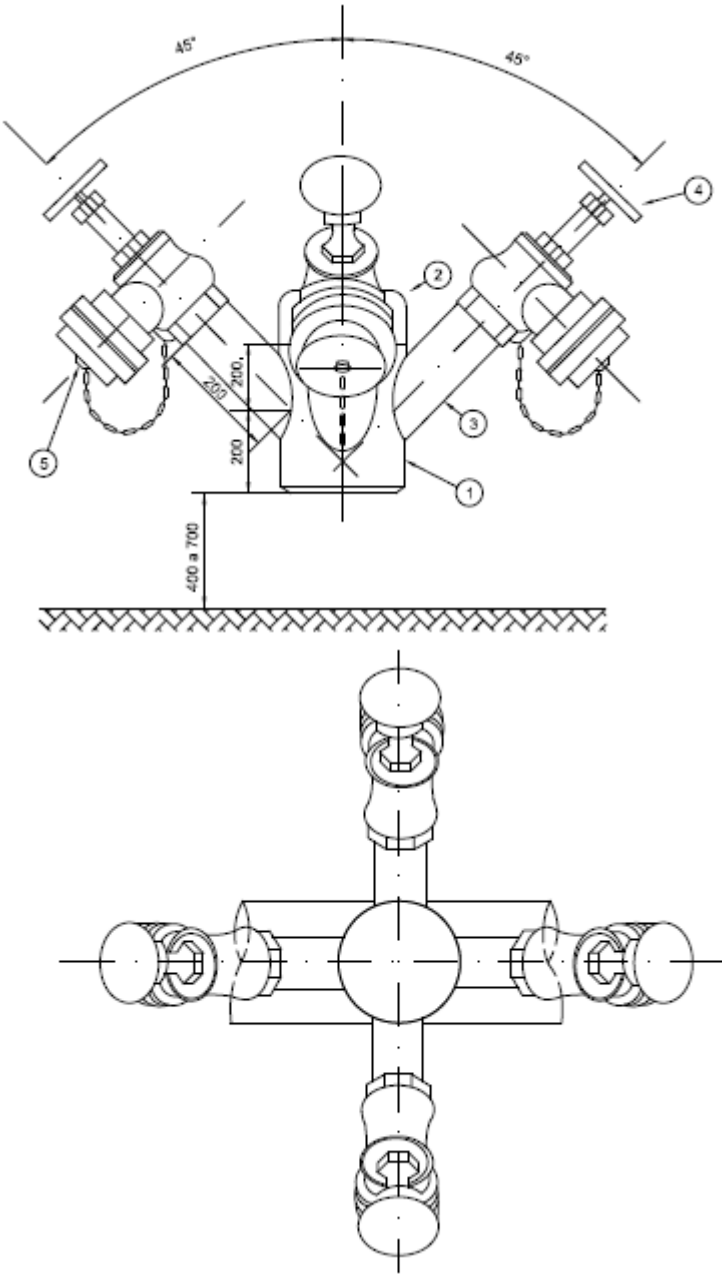

DIMENSÕES EM MILÍMETRO EXCETO ONDE INDICADO
TOLERÂNCIA-ÂNGULOS ± 5ª / DIMENSÕES ±5mm
DESENHO ILUSTRATIVO - DIMENSÕES BÁSICAS PARA REFERÊNCIA
DIMENSIONAMENTO FINAL - PELO FORNECEDOR DO EQUIPAMENTO

COLUNA DE HIDRANTE TIPO IV

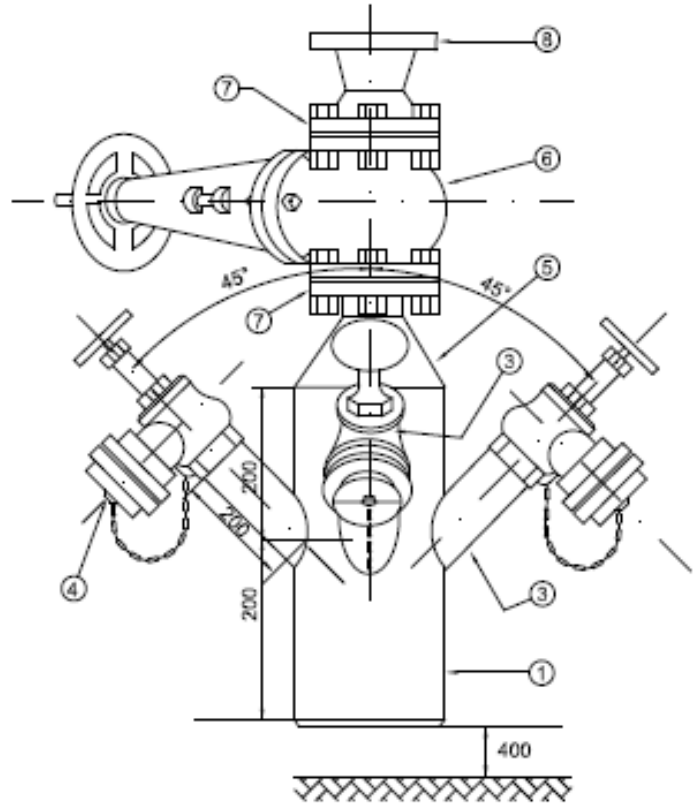

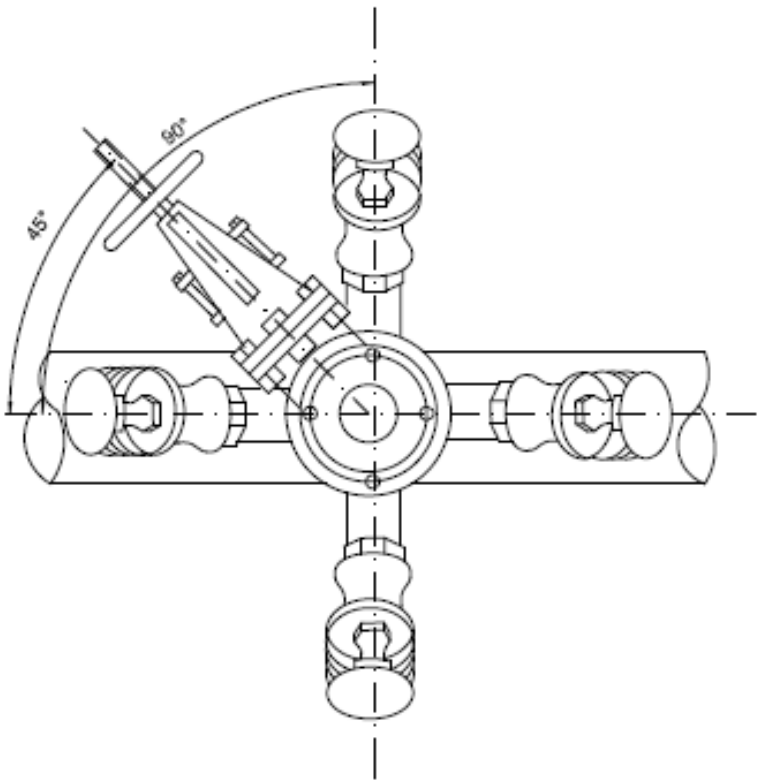

DIMENSÕES EM MILÍMETRO EXCETO ONDE INDICADO
TOLERÂNCIA-ÂNGULOS ± 5º DIMENSÕES ±5mm
DESENHO ILUSTRATIVO - DIMENSÕES BÁSICAS PARA REFERÊNCIA
DIMENSIONAMENTO FINAL - PELO FORNECEDOR DO EQUIPAMENTO